Product description

SULZER

Pos.N°	Nome	Item Nº	Qtd.
1	**XFP 81E VX 60HZ (wet pit)**		
1.1	Bomba centrífuga: XFP81E-VX (wet pit) : DN80 -		1

Pág. 01 de 06 - Documento assinado digitalmente. Para conferência, acesse o site https://sgpe.casan.com.br/portal-externo e informe o processo CASAN 00028634/2026 e o código W0Z09A7R.

XFP 81E VX 60HZ (wet pit)

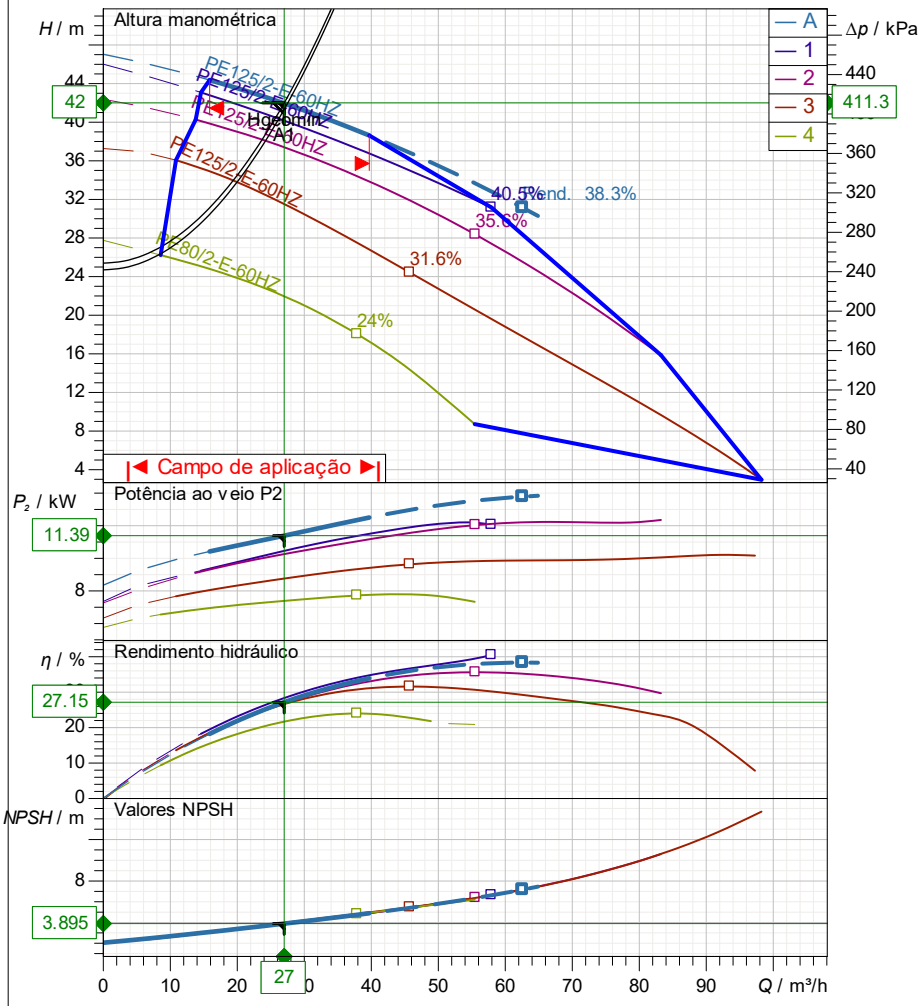

Normas de referência
ISO 9906, HI 11.6/14.6≤10kW

Curve Name
A

Impeller Diameter
188 mm

This pump (non oil-cooled) is suitable for w et pump installation only.
It is NOT suitable for dry pump installation.

2026-03-31

Especificação das características de funcionamento		Power input	12.4 kW
Vazão	27 m³/h	Altura Manométr.	42 m
Rendimento	27.1 %	Potênc. consumida	11.4 kW
NPSH	3.89 m	Fluído	Água
Temperatura	20 °C	Tipo de instalação	Bomba simples
Nº de bombas	1		
Dados da bomba			
Tipo	XFP 81E VX 60HZ (wet pit)	Marca	SULZER
Série	XFP PE1-PE3	Propulsor	Propulsor vortex
Nº de aletas	4	Diâmetro do propulsor	188 mm
Passagem livre	65 mm	Boca de aspiração	DN80
Flange de compressão	DN80	Tipo de instalação	Wet well installation with pedestal
Momento de inércia	0.0199 kg m²		
Dados de motor			
Tensão nominal	380 V	Frequência	60 Hz
Potência nom. P2	12.5 kW	Velocidade nominal	3520 1/min
Número de pólos	2	Rendimento	91 %
Factor de potência	0.81	Corrente nominal	25.8 A
Corrente de arranque	176 A	Binário nominal	33.9 Nm
Binário de arranque	76.7 Nm	Grau de protecção	IP 68
Classe de isolamento	H	Nº de arranques/hora	15

A Sulzer reserva-se o direito de alterar quaisquer dados e dimensões sem aviso prévio e não pode ser responsabilizada pelo uso das informações contidas neste softw are.

Pág. 02 de 06 - Documento assinado digitalmente. Para conferência, acesse o site https://sgpe.casan.com.br/portal-externo e informe o processo CASAN 00028634/2026 e o código W0Z09A7R.

Número da curva	Curva característica da bomba	SULZER
Curva de referência XFP81E VX 60HZ	**XFP 81E VX 60HZ (wet pit)**	

SES Mafra / EEE-Condomínios					Boca de saída DN80	Frequência 60 Hz
Densidade 998.2 kg/m³	Viscosidade 1 mm²/s	Normas de referência ISO 9906, HI 11.6/14.6≤10kW			Veloci. nominal 3527 1/min	Data 2026-03-31
Vazão 27 m³/h	Altura Manométr. 42 m	Potênc. consumida 11.4 kW	Pow er input 12.4 kW	Potência nom. P2 12.5 kW	Rendimento hidr. 27.1 %	NPSH 3.89 m

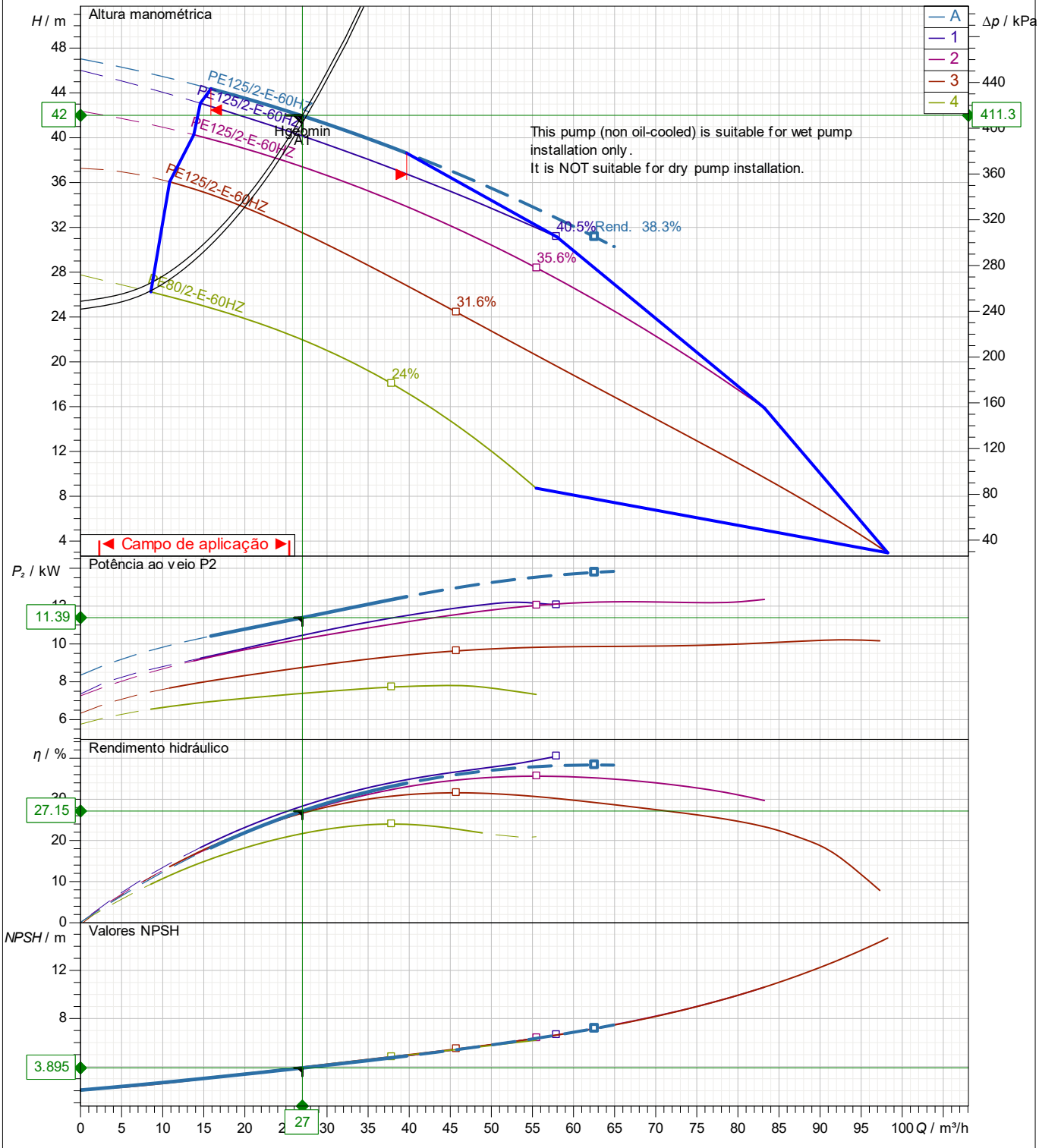

Wet w ell installation w ith pedestal

Diâmetro do propulsor	Nº de aletas	Propulsor	Passag. de sólidos	Revisão
188 mm	4	Propulsor vortex	65 mm	

A Sulzer reserva-se o direito de alterar quaisquer dados e dimensões sem aviso prévio e não pode ser responsabilizada pelo uso das informações contidas neste softw are.

Spaix® 6-25.2 - 2026/03/11 (Build 627.fce9a85c10), 64 bit
Versão de dados Feb 26.1

Pág. 03 de 06 - Documento assinado digitalmente. Para conferência, acesse o site https://sgpe.casan.com.br/portal-externo e informe o processo CASAN 00028634/2026 e o código W0Z09A7R.

Frequência	PE2
60 Hz	

Curvas do motor

PE125/2-E-60HZ

SULZER

SES Mafra / EEE-Condomínios

Potência nominal	Factor de serviço	Velocidade nominal	Número de pólos	Tensão nominal	Data
12.5 kW	1.3	3517 1/min	2	380 V	2026-03-31

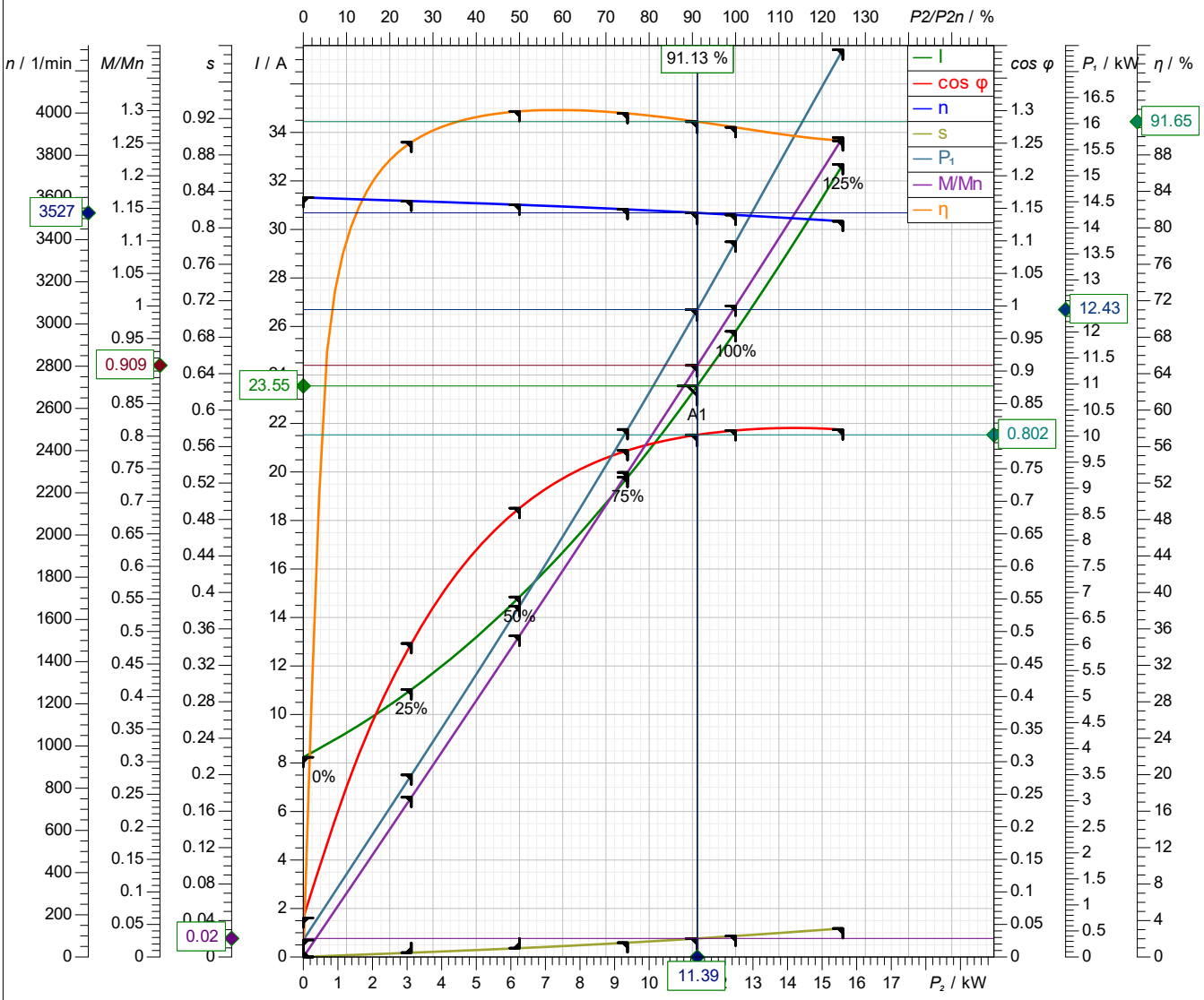

Simbolo	Em vazio	25 %	50 %	75 %	100 %	125 %
P_2 / kW	0	3.125	6.25	9.375	12.5	
P_1 / kW	0.326	3.496	6.737	10.13	13.73	
I / A	8.234	11.03	14.85	19.78	25.8	
cos φ	0.06015	0.4816	0.6894	0.778	0.8088	
n / 1/min	3600	3583	3565	3543	3517	
s / %	0.0005609	0.4732	0.9691	1.572	2.308	
M / Nm	0	8.329	16.74	25.27	33.94	
η / %	0	89.39	92.78	92.55	91.02	

Tolerâncias a VDE 0530 T1 12.84 potência nominal segundo

Corrente de arranque	Binário de arranque	Momento de inércia	Nº de arranques/hora
176 A	76.7 Nm	0.0212 kg m²	15

A Sulzer reserva-se o direito de alterar quaisquer dados e dimensões sem aviso prévio e não pode ser responsabilizada pelo uso das informações contidas neste softw are.

Pág. 04 de 06 - Documento assinado digitalmente. Para conferência, acesse o site https://sgpe.casan.com.br/portal-externo e informe o processo CASAN 00028634/2026 e o código W0Z09A7R.

SULZER

Massblatt XFP 81E–VX Nassinstallation
Dimension sheet WET–WELL Installation
Dimensioni Installazione sommersa
Hoja de dimensiones instalación sumergida
Plan d'encombrement Installation noyee

No: AN–M.22.619 –04
Drawn: 11.08.10 / D.Whelan
Issue Date: 10/01/2018
Anderungen vorbehalten
Technical changes reserved
Con riserva di modifiche
Con reserva de modificaciones
Sous réserve de modification

50 Hz

Typ Type Tipo	Gewicht Weight Poids Peso (kg)	H (mm)
PE 55/2	147	709
PE 70/2	147	709
PE 110/2	167	779

60 Hz

Typ Type Tipo	Gewicht Weight Poids Peso (kg)	H (mm)
PE 80/2	147	709
PE 125/2	177	779

S.I.

Part No.	Y(mm)
DN 80	
6 232 0649	
6 232 0650	ø 90

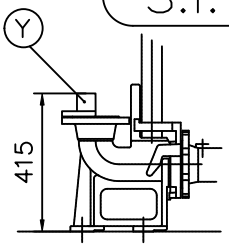

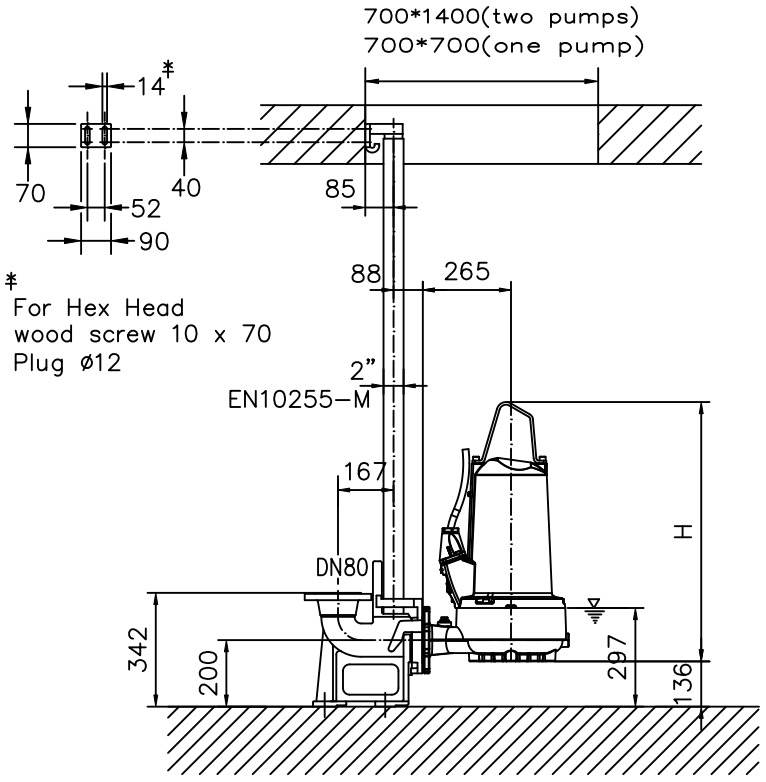

* For Hex Head wood screw 10 x 70 Plug ø12

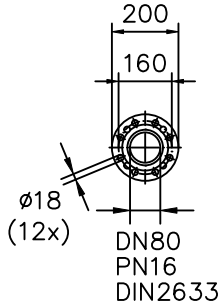

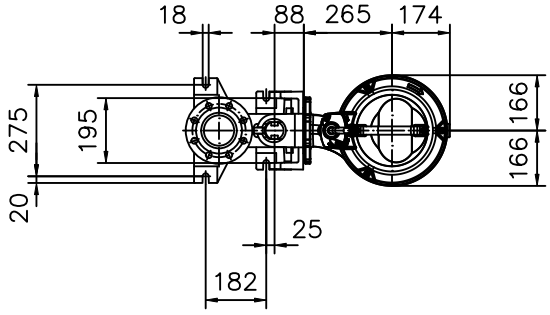

Gewicht: Beinhaltet Pumpe,Halterung(Füssstuck) und Kabel (50 Hz = 10 m; 60 Hz = 15 m)
Weight: includes pump, slider bracket and cable (50 Hz = 10 m; 60 Hz = 15 m)
Peso: include pompa, pezzo intermedio a cavo (50 Hz = 10 m; 60 Hz = 15 m)
Peso: Incluye bomba, soporte deslizante y cable (50 Hz = 10 m; 60 Hz = 15 m)
Poids : incluant la pompe, le coulisseau et le câble (50 Hz = 10 m; 60 Hz = 15 m)

Guss–Allgemeintoleranzen nach DIN1680 – GTB16
General tolerances for castings in acc. to DIN1680–GTB16
Tolleranze generali delle fusioni secondo DIN1680–GTB16
Tolerancias generales para la fundicion seg. de DIN1680–GTB16
Tolérance générale de la fonderie selon DIN1680–GTB16

Pág. 05 de 06 - Documento assinado digitalmente. Para conferência, acesse o site https://sgpe.casan.com.br/portal-externo e informe o processo CASAN 00028634/2026 e o código W0Z09A7R.

SULZER

Massblatt XFP 81E–VX Nassinstallation
Dimension sheet WET–WELL Installation
Dimensioni Installazione sommersa
Hoja de dimensiones instalación sumergida
Plan d'encombrement Installation noyee

No: AN–M.22.619 –04
Drawn: 11.08.10 / D.Whelan
Issue Date: 10/01/2018
Anderungen vorbehalten
Technical changes reserved
Con riserva di modifiche
Con reserva de modificaciones
Sous réserve de modification

50 Hz

Typ Type Tipo	Gewicht Weight Poids Peso (lbs)	H (")
PE 55/2	325	27.9
PE 70/2	325	27.9
PE 110/2	369	30.7

U.S.

Part No.	Y(mm)
DN 80	
6 232 0649	
6 232 0650	ø 90

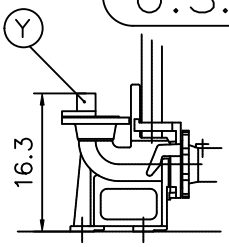

60 Hz

Typ Type Tipo	Gewicht Weight Poids Peso (lbs)	H (")
PE 80/2	325	27.9
PE 125/2	391	30.7

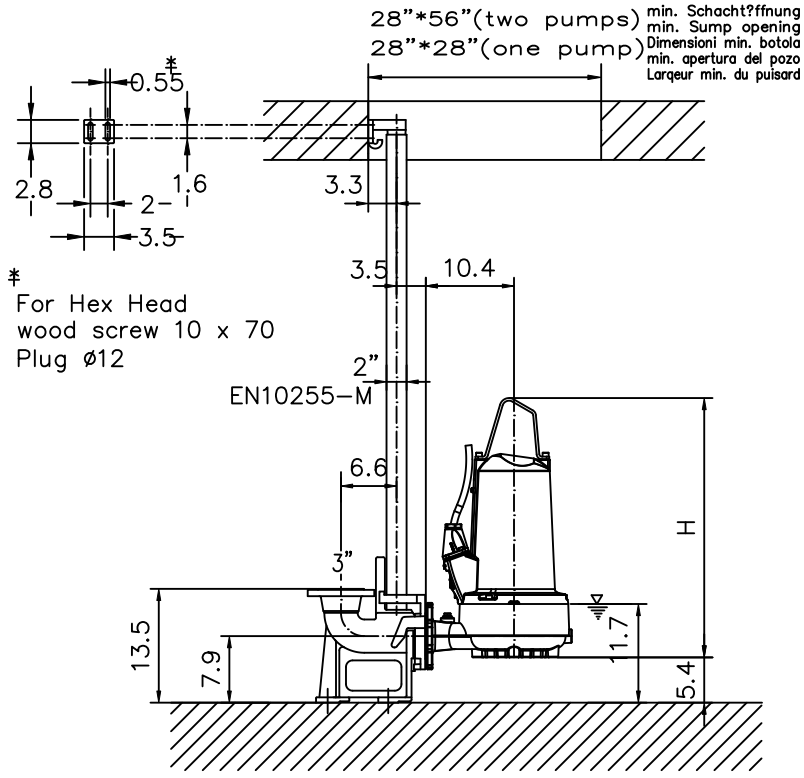

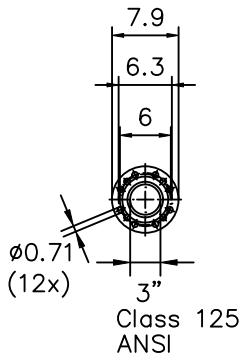

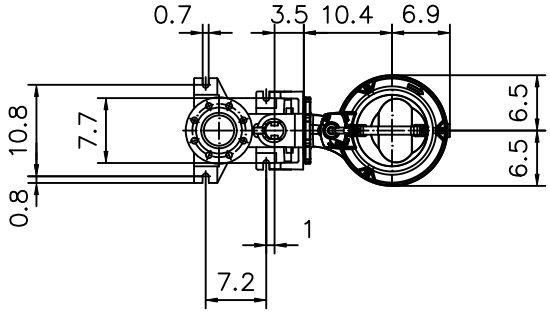

Gewicht: Beinhaltet Pumpe,Halterung(Füssstuck) und Kabel (50 Hz = 10 m; 60 Hz = 15 m)
Weight: includes pump, slider bracket and cable (50 Hz = 10 m; 60 Hz = 15 m)
Peso: include pompa, pezzo intermedio a cavo (50 Hz = 10 m; 60 Hz = 15 m)
Peso: Incluye bomba, soporte deslizante y cable (50 Hz = 10 m; 60 Hz = 15 m)
Poids : incluant la pompe, le coulisseau et le cable (50 Hz = 10 m; 60 Hz = 15 m)

Guss–Allgemeintoleranzen nach DIN1680 – GTB16
General tolerances for castings in acc. to DIN1680–GTB16
Tolleranze generali delle fusioni secondo DIN1680–GTB16
Tolerancias generales para la fundicion seg. de DIN1680–GTB16
Tolérance générale de la fonderie selon DIN1680–GTB16

Pág. 06 de 06 - Documento assinado digitalmente. Para conferência, acesse o site https://sgpe.casan.com.br/portal-externo e informe o processo CASAN 00028634/2026 e o código W0Z09A7R.

Assinaturas do documento

Código para verificação: **W0Z09A7R**

Este documento foi assinado digitalmente pelos seguintes signatários nas datas indicadas:

RONNIE CARL MILITAO DE MELLO (CPF: 820.XXX.139-XX) em 31/03/2026 às 14:08:31
Emitido por: "SGP-e", emitido em 04/01/2021 - 10:31:28 e válido até 04/01/2121 - 10:31:28.
(Assinatura do sistema)

Para verificar a autenticidade desta cópia, acesse o link https://sgpe.casan.com.br/portal-externo/conferencia-documento/Q0FTQU5fMV8wMDAyODYzNF8yODYzNF8yMDI2X1cwWjA5QTdS ou o site https://sgpe.casan.com.br/portal-externo e informe o processo **CASAN 00028634/2026** e o código **W0Z09A7R** ou aponte a câmera para o QR Code presente nesta página para realizar a conferência.